MB170	MONOBLOQUE serie “CLASSICA”	de manincor
mm 1700x600xh860	certificación CE EN -12815	

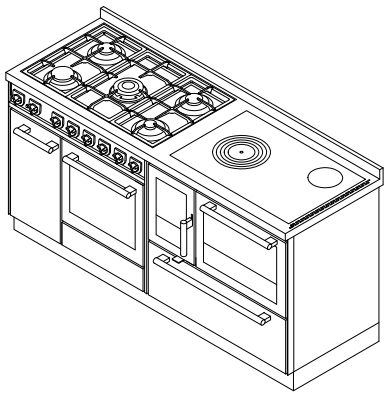

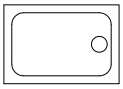

ARTE 11

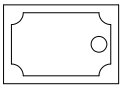

ARTE 12

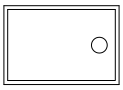

ARTE 13

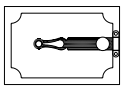

ARTE 14

Disponible en los colores:

Blanco, Azul, Verde, Gris, Negro, Rojo, Marfil, Corten, Inox

(manillas inox satinado)

Versiones Arte 11, 12, 13, 14:

Blanco, Azul, Verde, Gris, Negro, Rojo, Marfil, Corten

(pomo a elección níquel polido-satinado-latón polido)

Cocina de leña **modelo F80** combinada a la derecha o a la izquierda con cocina de gas **modelo G90**

DOTACIONES STANDARD:

- salida de humos superior a la derecha o a la izquierda ø 130 mm
- plano inox desde mm 40 (h total 860 mm)
- zócalo inox h. 100 mm

SOBRE PEDIDO:

- salida de humos posterior o lateral a la derecha o a la izquierda ø 130 mm
- encimera de vitrocerámica (solo salida posterior)

ACCESORIOS:

- pasamanos inox o latón frontal, 2 o 3 lados
- disco de alto rendimiento
- cobertura inox de la encimera
- plancha

DATOS TÉCNICOS

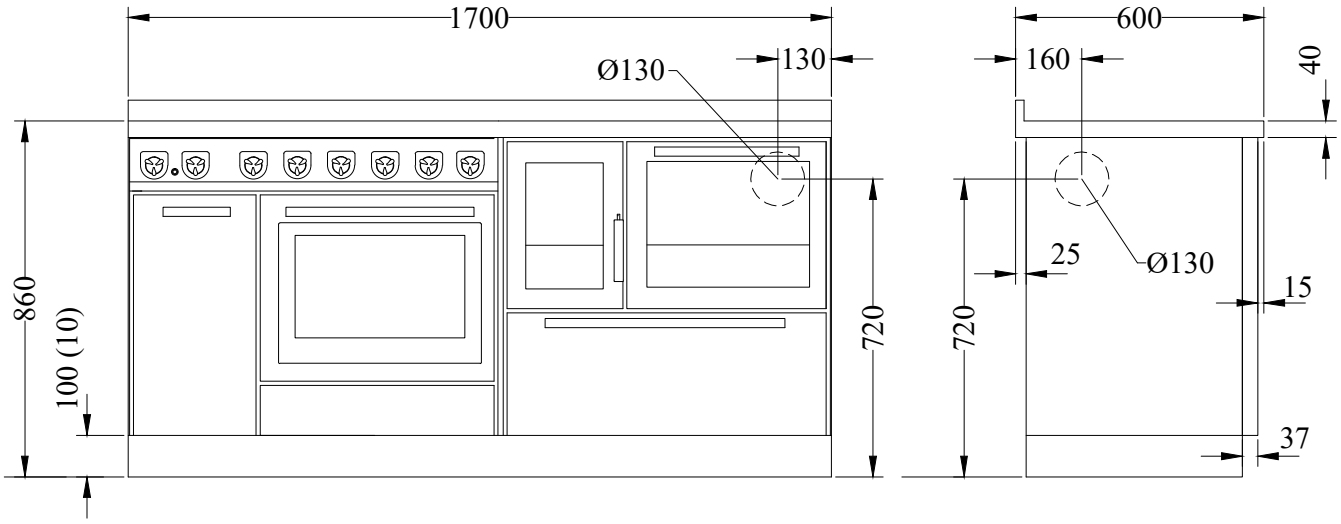

Peso neto/con embalaje: kg 250/300	Ver el síngulo aparato por las características técnicas